PIES

Normalmente se pueden hacer múltiples combinaciones estructurales según convenga en cada caso. Esta opción, es muy útil cuando necesitamos las ranuras del perfil para la colocación de accesorios y/o fijaciones de otros mecanismos.

También se pueden suministrar los pies con tubo de acero inoxidable pulido con un soporte modelo trípode o bípode. Este otro modelo de pie, muy fácil de limpiar, es ideal para líneas que requieran una gran estabilidad.

Posibilidad de incorporar ruedas en los dos modelos de pies o estudiar ejecuciones especiales así como regulaciones extremas en altura o adaptaciones en otras estructuras.

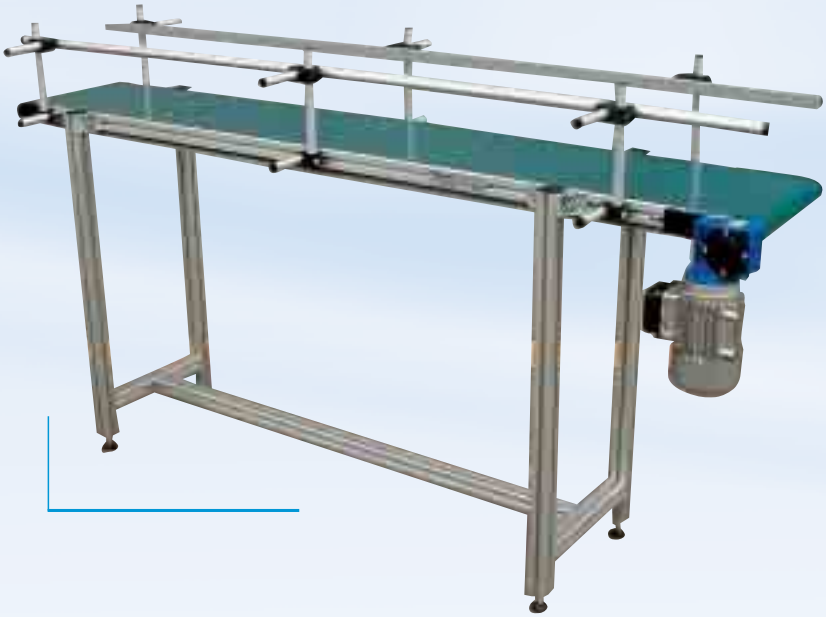

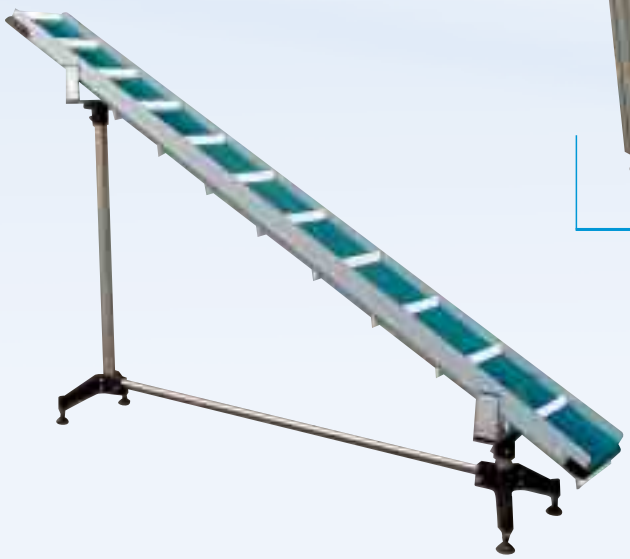

CAJAS DE CONTROL

Los transportadores se pueden equipar con diferentes opciones de automatismos de control con relé térmico regulable en intensidad para la protección contra las sobrecargas o con guarda-motor con protección magneto-térmica con seccionador integrado.

Las cajas de control disponen de todos los elementos de protección para el accionamiento de los transportadores.

En la versión con variador de frecuencia, el conjunto queda integrado dentro de una caja de aluminio del sistema **item** de dimensiones reducidas.

Arrancador con protección magneto-térmica y seccionador

Arrancador con protección de relé térmico

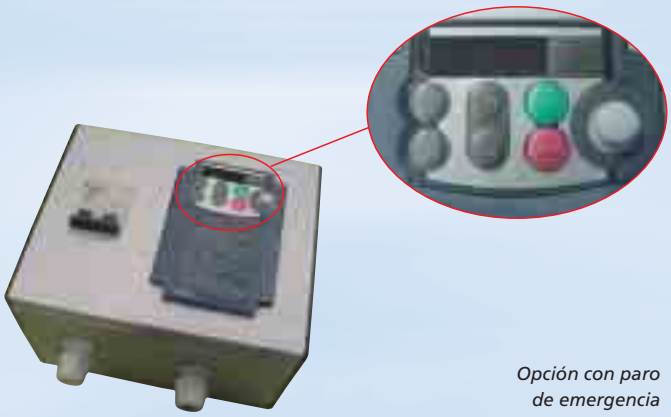

Opción con paro de emergencia

Arrancador con protección magneto-térmica, seccionador y variador de velocidad

GUÍAS LATERALES

Los componentes para las guías laterales de los transportadores están normalizados.

La geometría y el material de las guías laterales se determina en función del producto a transportar.

Guiado lateral regulable

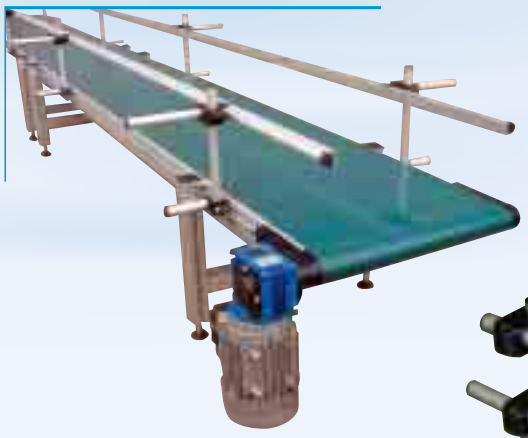

Guiado especial

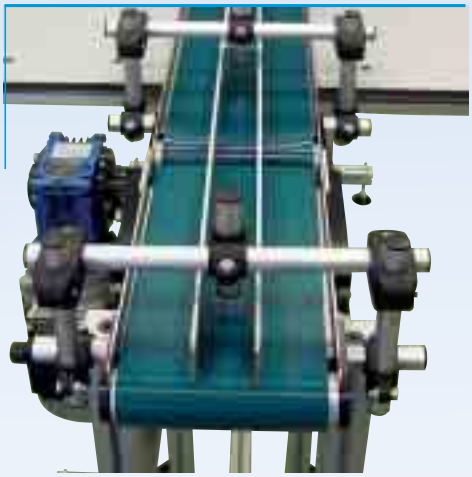

Guías laterales fijas
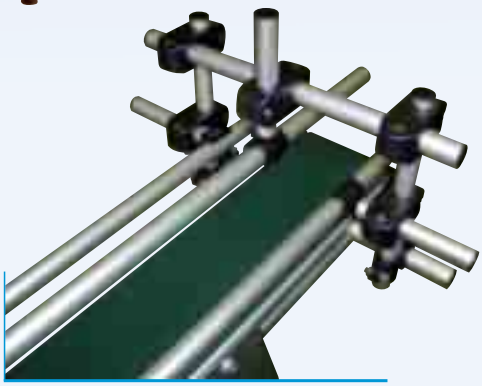
Guiado triple regulable