FORMULARIO STB-STT-STS

sinerges

Empresa		Persona de contacto		Departamento	
Email		Web			
Codigo Postal		Población			
Dirección					
Teléfono		FAX			

		Ancho (mm)																		E (mm)	L (mm)	L1 (mm)	V (m/min)
Pág.	Modelo	20	40	80	120	160	200	250	300	400	500	600	700	800	900	1000	1.100	1.200	Especial				
8	STB20-C																						
12	STB40-E																						
24	STB40-C																						
32	STB40-E DOBLE																						
36	STB40-C DOBLE																						
48	STB80-E																						
52	STB80-M																						
54	STB90-E																						
66	STT50-E																						
70	STT50-C																						
74	STT50-C/I																						
78	STT50-E DOBLE																						
82	STT50-C DOBLE																						
88	STT100-E																						
92	STT100-E DOBLE																						
110	STS40-E																						

Banda / Correa (pág. 173)

Uso
- ☐ Transporte
- ☐ Acumulación

Sector
- ☐ Industrial
- ☐ Alimentaria

Material
- ☐ PVC
- ☐ PU
- ☐ Caucho anti-corte
- ☐ Teflón
- ☐ Fieltro
- ☐ Correa T5 de PU(3)
- ☐ Correa AT10 de PU(4)
- ☐ Correa ATN10 de PU(4)
- ☐ Silicona
- ☐ Adherente
- ☐ Gravada
- ☐ Elástica
- ☐ Metálica(2)

Empujadores (mm)

Altura: ☐20 ☐25 ☐30 ☐35 ☐40 ☐45 ☐50

Anchura:

paso:

Bordón lateral (mm)

Altura ☐20 ☐25 ☐30 ☐35 ☐40 ☐45 ☐50

STB40E / STT50E

STB80E / STB90E / STT100E

OPCIONES
- Motor ☐
- Acc. Indirecto ☐
- Reenvío Ø21(1) ☐
- Motor alterna ☐
- Motor alterna con freno ☐
- Motor alterna con freno y encoder ☐
- Motor Monofásico ☐
- Motor amb ventilación forzada ☐
- Motor 24 V DC ☐
- Paso a paso ☐
- Servomotor ☐

(1) para modelos STB40 (2) para modelos STS40E (3) para modelos STT50 (4) para modelos STT100E

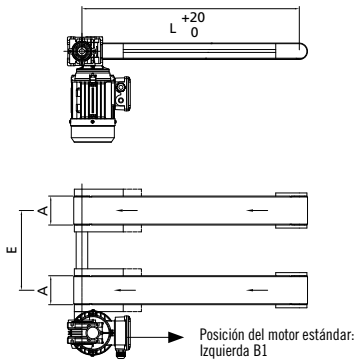

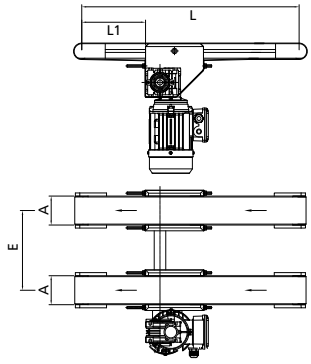

Posición Motor

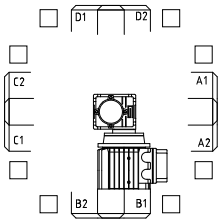

☐ Izquierda
☐ Derecha

Condiciones de trabajo

Producto a transportar:		Temperatura puntal:		Nº arrencadas-paradas/hora:	
Material:		Peso unitario:		Presencia de aceites y/o taladrinas:	
Dimensiones:		Peso total:		Presencia de agentes químicos:	
Temperatura de trabajo:		Horas/día:			

Observaciones